Witteveen Project-Inrichting.nl

FLEISCHER

Smart working.
Inspired by nature.

We design living spaces.
Our mission is to create sophisticated solutions to suit the varied requirements of working life and improve the perceptible quality of our clients' workstations. Our yardstick for measuring this are all the satisfied and happy people who work in them because if you enjoy going to work, not only are you happier, you are also more motivated and achieve more. It's a win-win situation for employees and companies.

When searching for new, intelligent solutions for a better designed working environment, the source for all our inspiration and ideas was nature. Soft edges, natural wood and textile features give the functional furniture a harmonious and smooth look, thus creating a pleasant and inviting atmosphere. We call this interplay: Smart working. Inspired by nature.

Form. Function. Living Space.

Wir gestalten Lebensräume.
Unser Anspruch ist es, für die vielfältigen Anforderungen der Arbeitswelt durchdachte Lösungen zu schaffen, die die erlebbare Qualität des Arbeitsraumes verbessern. Maßstab dafür sind für uns die Zufriedenheit und das Wohlbefinden derjenigen, die darin arbeiten. Denn wer mit Freude zur Arbeit kommt, ist nicht nur glücklicher, sondern auch motivierter und leistet mehr. Eine Win-win-Situation für Mitarbeiter und Unternehmen.

Auf der Suche nach neuen, intelligenten Lösungen für ein besser gestaltetes Arbeitsumfeld diente uns die Natur als Inspirationsquelle und Ideengeber. Weiche Kanten, natürliches Holz und textile Akzente verleihen den funktionalen Möbeln eine harmonische und sanfte Optik und schaffen eine angenehme und einladende Atmosphäre. Dieses Zusammenspiel nennen wir: Smart working. Inspired by nature.

Form. Funktion. Lebensräume.

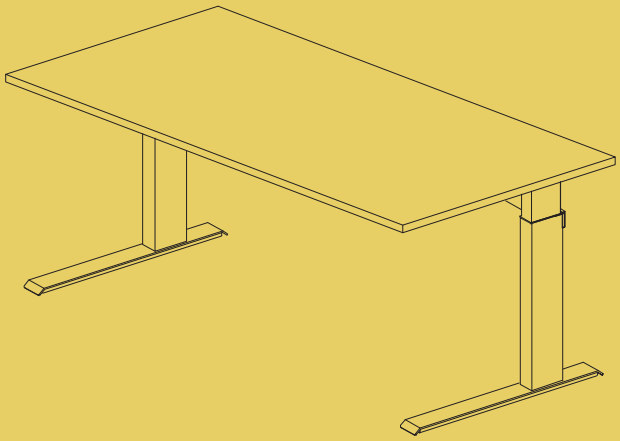

1

Argo-V.

Das geradlinige Tischsystem mit rechteckigem Seitenprofil besticht durch seine funktionale Vielfalt.
The linear table system with rectangular side profile is impressive with its wide range of functions.

Flow.

Der Sitz-Steh-Arbeitsplatz verbindet weiche Linien mit der Klarheit der reduzierten Form.
The sitting/standing workstation combines soft lines with clarity in reduced form.

2

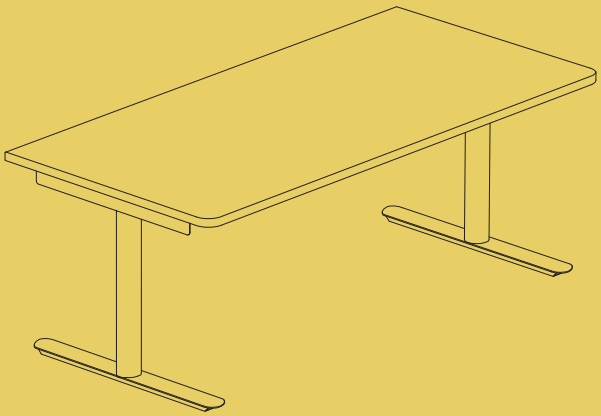

Section.

Möbel aus massivem Eichenholz und klar konturiertem Stahl für die kommunikativen Bereiche im Büro.
Furniture made from solid oak and clean-cut contoured steel for the communication areas of the office.

4

3 Frame.

Die neue Fleischer Zubehörlinie für eine zeitgemäße, durchdachte Arbeitsplatzgestaltung.
The new Fleischer range of accessories for contemporary, sophisticated workstation design.

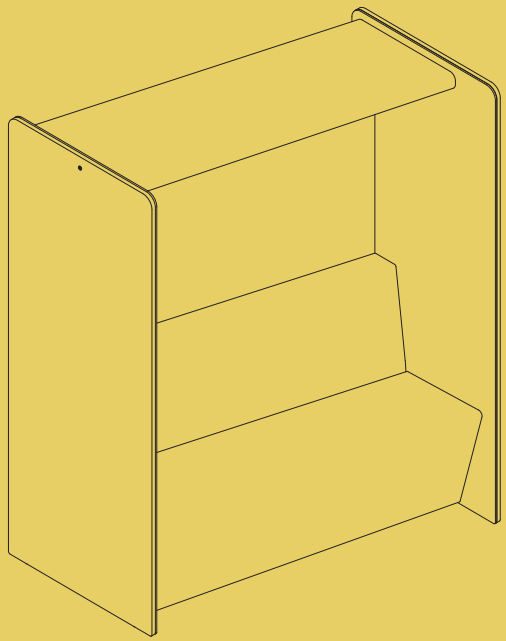

5 Cottage.

Die raumstrukturierenden Module schaffen angenehme Orte des Rückzugs in offenen Bürolandschaften.
The modules structure the space and create pleasant places to retreat to in open-plan office environments.

HEUTE HIER, MORGEN DORT: DER PERSÖNLICHE ARBEITSPLATZ AUF ZEIT

↑ FLOW SITZ-STEH-ARBEITSPLATZ
FRAME TISCHPANEEL
UND ZUBEHÖR
FLOW SIT-STAND-DESK
FRAME TABLE SCREEN
AND ACCESSORIES

→ IN KOMBINATION MIT
PURO SIDEBOARDS
IN COMBINATION WITH
PURO SIDEBOARDS

HERE TODAY, THERE TOMORROW: THE PERSONAL TEMPORARY WORKSPACE

Die Ausstattung des Arbeitsplatzes spielt eine entscheidende Rolle bei der erfolgreichen Umsetzung moderner Arbeitsplatzkonzepte. Eine komfortable Höhenverstellung der Arbeitsfläche, ein effizienter Sicht- und Lärmschutz sowie ein einfacher Daten- und Stromzugriff bilden dafür die optimale Grundlage.

Workstation equipment plays a key role in successfully implementing a modern workstation concept. Convenient height adjustment of the work area, efficient sight and noise protection and easy access to data and power form the ideal basis for this.

VERSCHIEDENE FUNKTIONEN, EIN DESIGN

VARIOUS FUNCTIONS, A UNIFIED DESIGN

1 | Argo-V.

Das geradlinige Gestell aus hochwertigem Aluminium setzt klare gestalterische Akzente. Ob in der ergonomisch optimalen Sitzposition oder für den freien Wechsel zwischen Sitzen und Stehen – das Argo-V System passt sich mühelos seinem Anwender an. Die Handhabung der verschiedenen Höhenverstellmechanismen ist dabei immer komfortabel, sicher und präzise.

The clear contours of the high-quality aluminium frame highlight the design of the Argo-V System. Whether it's in the ergonomically ideal sitting position or for freely switching between sitting and standing, Argo-V adapts effortlessly to its user. Operating the various height-adjustment mechanisms is always comfortable, safe and precise.

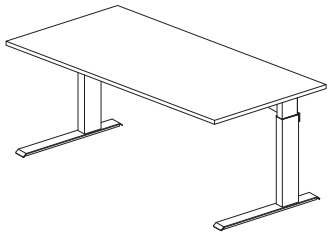

Argo-V. Arbeitsplatzsystem mit 4 möglichen Höhenverstellmechanismen | C-Fuß Gestell | Seitenteile aus hochwertigem Aluminiumrohr, rechteckig (außen 120 x 60 mm) | Höhenverstellbereiche: federunterstützte Rasterverstellung per Knopfdruck von 680 bis 850 mm, Kurbelverstellung von 680 bis 920 mm, Schnellverstellung von 680 bis 1180 mm, Elektromotorverstellung von 720 bis 1180 mm

Argo-V. desk system to choose from 4 different height-adjustment mechanisms | C-leg frame | rectangular aluminium profile (outer tube 120 x 60 mm) | height range: manual adjustment (by pressing a button, no tools required) from 680 to 850 mm, by crank from 680 to 920 mm, Fleischer quick adjustment from 680 to 1180 mm, electric motor from 720 to 1180 mm

Argo-V.

HARMONIE IM FLUSS

HARMONY IN FLOW

2 | Flow.

Flow wurde mit der Zielsetzung entwickelt, funktionales Design mit einer puristischen Gestaltung zu kombinieren. Dem Konzept des Minimalismus folgend, ist Flow in der Gestaltung bewusst auf notwendige Elemente reduziert und erreicht so eine elegante Klarheit. Mit den fließenden Linien und den gerundeten Kanten zieht einladende Harmonie ins Büro mit ein. Die höhenverstellbaren Tische ermöglichen eine präzise Einstellung der individuellen Anwenderhöhen und den mühelosen Wechsel der Arbeitsposition vom Sitzen ins Stehen und umgekehrt.

Flow was developed with the objective of combining functional design with a simple, harmonious configuration. Following the concept of minimalism, the flow in the design is deliberately reduced to its essential elements, thus achieving an elegant clarity. With flowing lines and rounded edges, a welcoming harmony permeates through the office. The height-adjustable tables allow users to set them to their own individual heights and effortlessly move the working position from sitting to standing and vice versa.

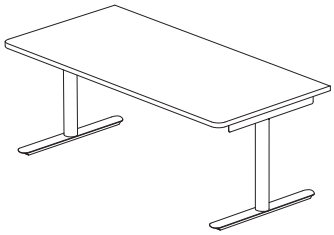

Flow. elektromotorische Sitz-Stehtische | T-Fuß Gestell | Doppelteleskop-Säule aus Rundrohr (außen D=70 mm) | Höhenverstellbereich: 650 mm - 1250 mm

Flow. height adjustable desks by electric motor | T-leg frame | round tube column (outer tube in diameter = 70 mm) | height range: 650 mm - 1250 mm

2 | Flow.

ARBEITSRAUM WIRD LEBENSRAUM

A WORKING ROOM BECOMES A LIVING ROOM

3 Frame.

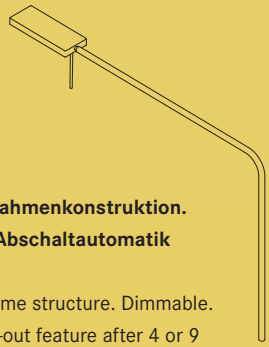

1 **Tischpaneel.** Screen.

Erhältlich als lineares Paneel und als Übereck-Lösung für mehr Privatsphäre und Fokus. Die NeoTex Screens sorgen für Sichtschutz und eine verbesserte Raumakustik.
Available as center screen and corner screen for privacy and focus. The NeoTex Screens serve to limit both visual and acoustic disturbance.

2 **Leuchte.** Light.

LED-Tischleuchte integriert in Rahmenkonstruktion. Dimmbar. Schwenkbarer Kopf. Abschaltautomatik nach 4 oder 9 Stunden.
LED task light integrated in the frame structure. Dimmable. Flexible lamp head. Automatic cut-out feature after 4 or 9 hours.

5 **Kabelbox.** Cable management box.

Nimmt mehrere Ladekabel und das Netzteil des Laptops auf für eine bessere Ordnung auf der Tischoberfläche.
Keeps the work surface looking neat and uncluttered hiding cables and cords in the box while charging device.

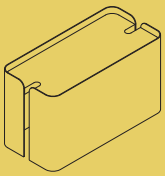

Haken. Hook.

Gibt dem Kopfhörer einen festen Platz in Griffweite.
Accommodates headphones and gets them a dedicated space.

3 Frame.

Mit einem besonderen Blick für Details bietet die Zubehörlinie Frame Lösungen für eine zeitgemäße, durchdachte Arbeitsplatzgestaltung. Die zunehmenden Wünsche nach Flexibilität und Individualität der Mitarbeiter wurden bei der Entwicklung ebenso berücksichtigt wie das Bedürfnis, sich am Schreibtisch konzentriert zurückziehen zu können. Die verschiedenen Möglichkeiten der einfachen Technikintegration und diskreten Verkabelung machen Frame darüber hinaus zu einem äußerst smarten Bürobegleiter.

With a particular eye for detail, the Frame range of accessories provides solutions for a contemporary, sophisticated workstation design. Increasing requirements for flexibility and employee individuality was also taken into account in the development, as was the need to be able to retreat and focus at the desk. The range of different options to easily integrate technology and discrete cabling also makes Frame an extremely smart office companion.

Spiegel. Mirror.

Nicht nur, um die Lippen nachzuziehen. Er dient auch als Rückspiegel in offenen Büroflächen.
Not only for freshening up lips. It can also be used as rearview mirror in an open environment.

Safe. Drawer.

Schafft einen sicheren Ort, um Wertgegenstände wie Mobiltelefon und Geldbörse wegzuschließen.
Offers a secure place to lock up items such as cell phones and wallets.

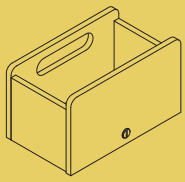

Stopp-Zeichen. Privacy signal.

Signalisiert den Kollegen, dass man anwesend ist, aber ungestört arbeiten möchte.
Indicates co-workers that you are at your workstation, but you do not want to be disturbed.

3 **Memoboard.** Memoboard.

Magnetisches, beschreibbares Board für Notizen.
Magnetic, writable board for memory cues.

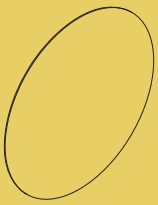

4 **Regal.** Shelf.

Bietet zusätzliche Ablage in Griffweite und hält die Tischoberfläche frei.
Provides additional storage that keeps items at hand, but off the work surface.

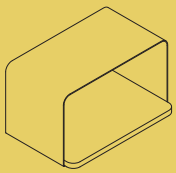

6 **Tablet-Halter.** Tablet stand.

Dient als Tablet-Halter und Ablage für Stifte und Kleinutensilien.
Serves as a tablet stand and provides space for pens and small items.

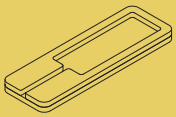

7 **Taschenhaken.** Bag hook.

Gibt Taschen einen festen Platz.
Accommodates bags and gets them off the floor.

← INTEGRIERTER
USB-ANSCHLUSS
INTEGRATED USB
CONNECTION

↑ ÜBERECK-TISCHPANEEL
STOPP-ZEICHEN
SPIEGEL
REGAL
KABELBOX
CORNER SCREEN
PRIVACY SIGNAL
MIRROR
SHELF
CABLE MANAGEMENT BOX

→ KABELBOX
TABLET-HALTER
CABLE MANAGEMENT BOX
TABLET STAND

3 Frame.

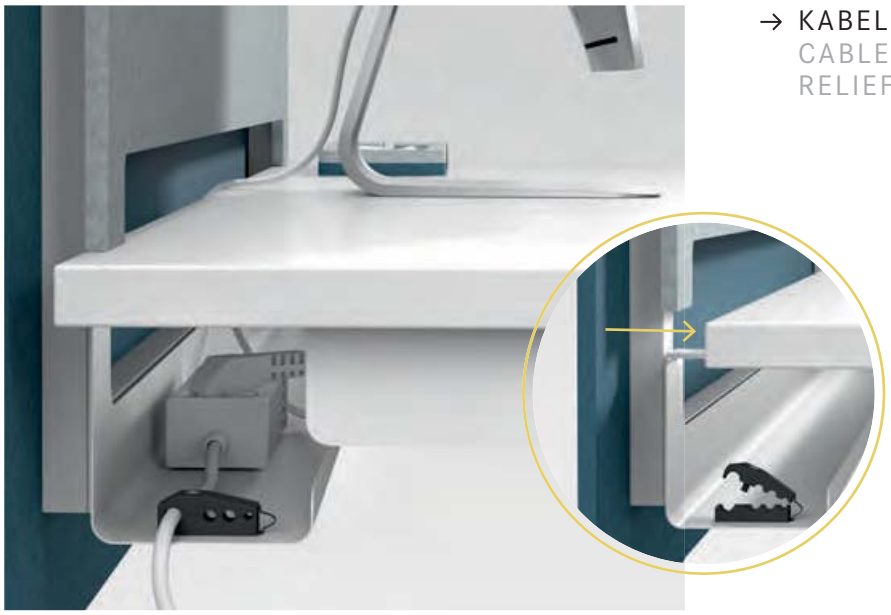

→ KABELKANAL MIT ZUGENTLASTUNG
CABLE CHANNEL WITH STRAIN RELIEF CLAMP

→ VERSCHIEBBARE RAHMENKONSTRUKTION ZUR EINFACHEN VERKABELUNG
SLIDING FRAME CONSTRUCTION FOR EASY CABLE MANAGEMENT

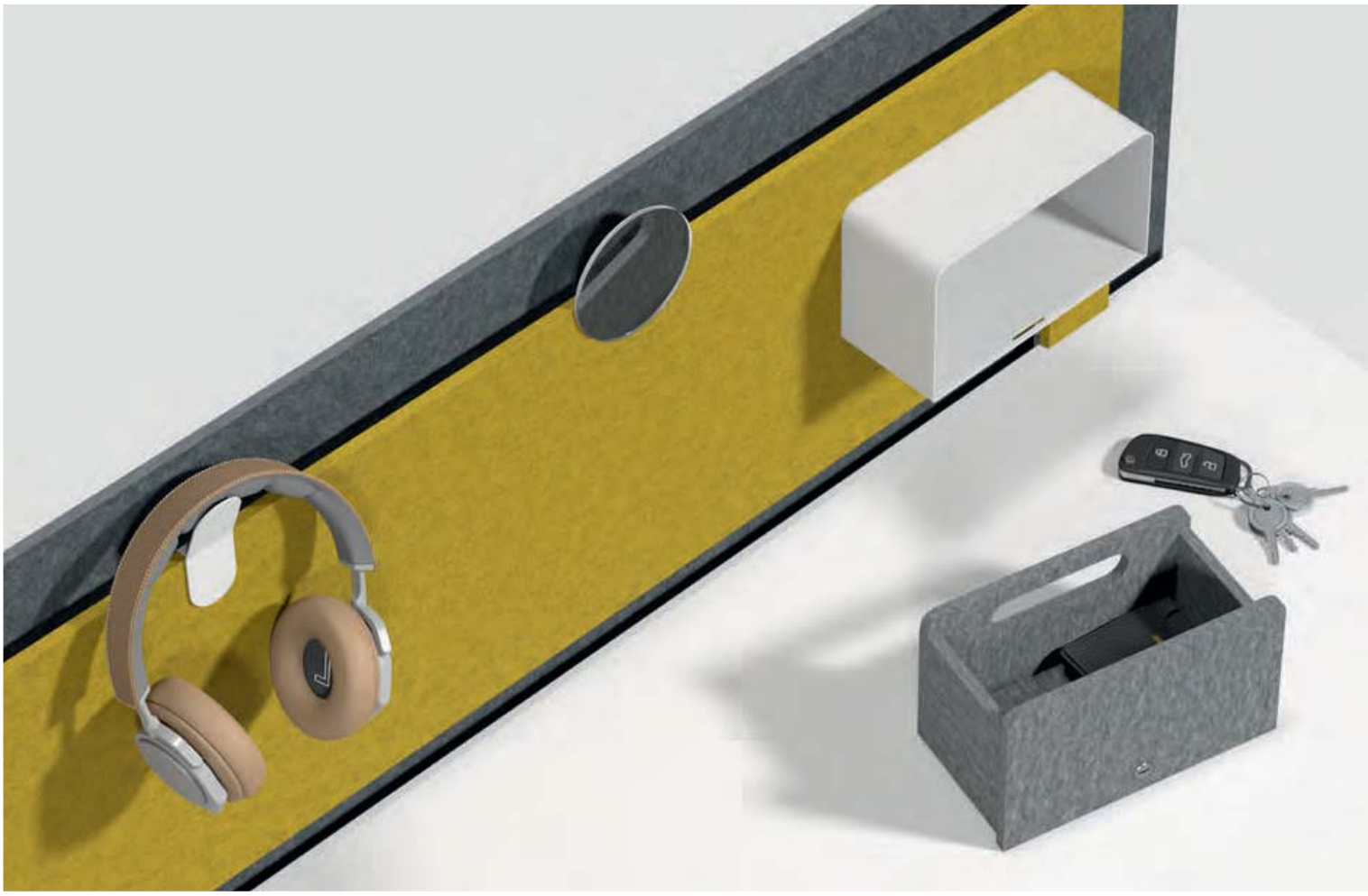

↑ HAKEN
SPIEGEL
REGAL MIT SAFE
HOOK
MIRROR
SHELF WITH DRAWER

→ ABSCHLIESSBARER, PERSÖNLICHER SAFE
PERSONAL DRAWER, LOCKABLE

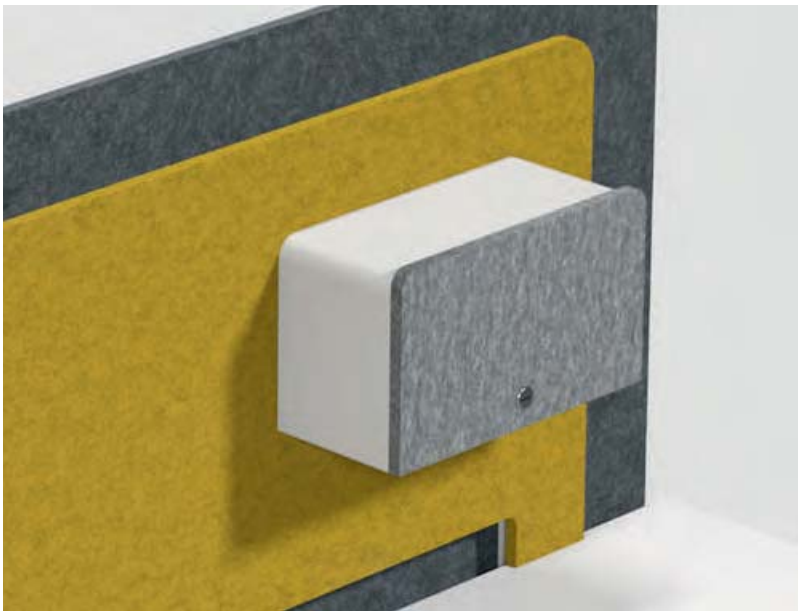

3 Frame.

← STOPP-ZEICHEN RÜCKANSICHT
PRIVACY SIGNAL, REAR VIEW

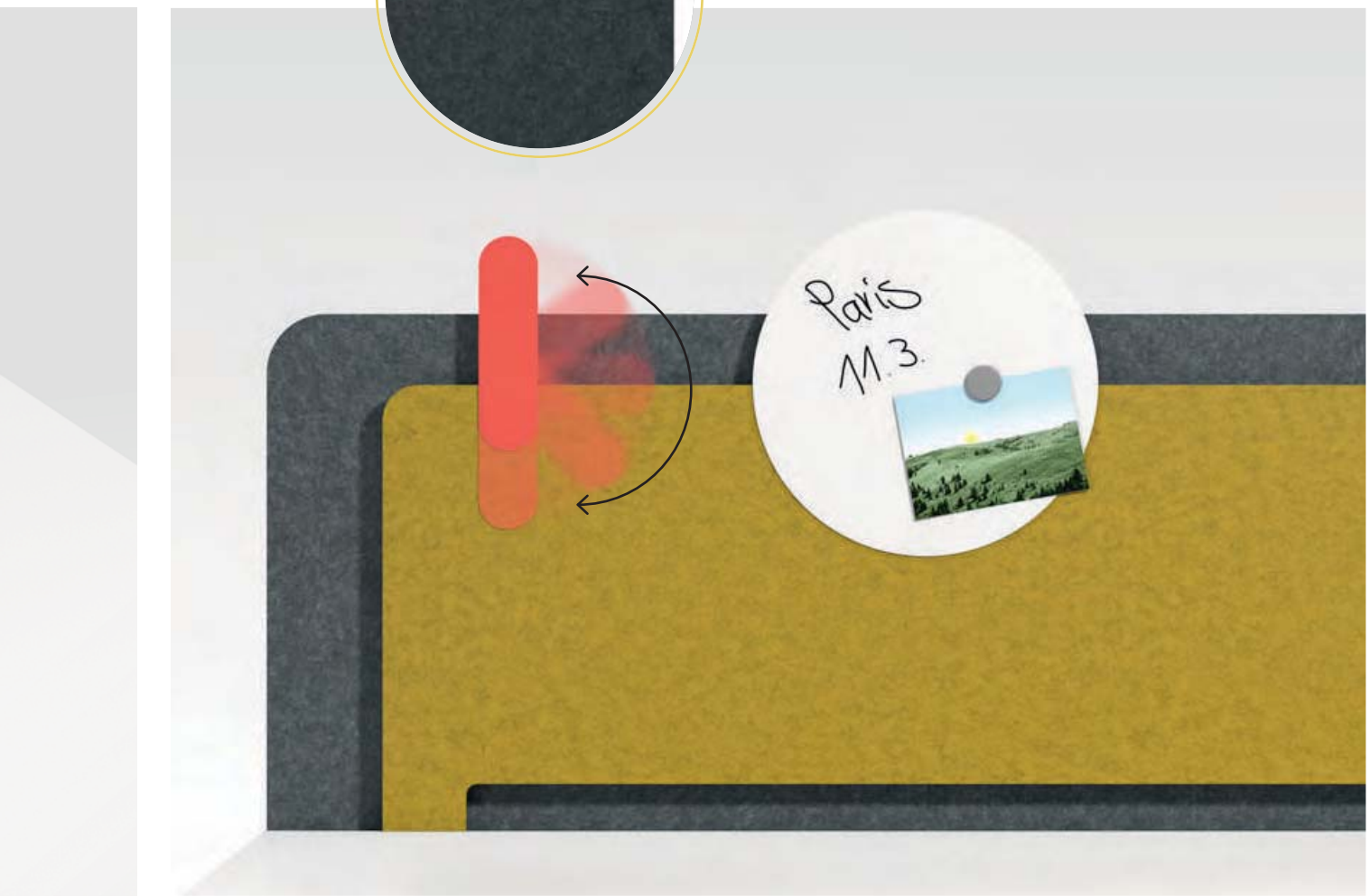

↑ DREHBARES STOPP-ZEICHEN
MAGNETISCHES, BESCHREIBBARES MEMOBOARD
PRIVACY SIGNAL, TURNABLE
MAGNETIC MEMOBOARD, WRITABLE

← INTEGRIERTE LED-TISCHLEUCHTE
FREI POSITIONIERBARER HAKEN
INTEGRATED LED LIGHT
FREELY POSITIONABLE HOOK

3 Frame.

TREFFPUNKTE FÜR TEAMARBEIT

↑ MEETING-MODULE →
MIT MITTELWAND
MEETING MODULES
WITH CONNECTING
PANEL

MEETING PLACES FOR TEAMWORK

Orte für Austausch, Zusammenarbeit und kreative Ideen sind ein wichtiger Baustein in der modernen Bürogestaltung. Mit den Fleischer Produktlösungen entsteht auch dort eine produktive und angenehme Arbeitsatmosphäre.

Places to chat, collaborate and share creative ideas are a key component of modern office design. The Fleischer product solutions create a productive and pleasant working environment for these areas.

SPÜRBARE NATÜRLICHKEIT MIT EINEM SINN FÜRS PRAKTISCHE

TANGIBLE NATURALNESS WITH A SENSE OF PRACTICABILITY

4 | Section.

↑ AUS ZWEI MACH EINS
TWO BECOME ONE

Die Produktlinie Section umfasst Produktlösungen für die kommunikativen Bereiche im Büro. Section verbindet die Natürlichkeit von massivem Eichenholz und die Wohligkeit weicher Radien mit klar konturiertem Stahl und einer raffinierten Linienführung. Daraus entsteht ein ganz eigenständiges, ausgewogenes Design, das in der linearen Reihung der Möbel mit visueller Klarheit punktet. In der seitlichen Ansicht verschmelzen zwei aneinandergereihte Seitenteile von Section zu einer Einheit.

The Section product line includes product solutions for communication areas in the office. Section combines the naturalness of solid oak wood and the comfort of soft curves with clear contoured steel and sophisticated lines. This results in a completely independent, balanced design that wins people over with a visual clarity in the linear order of the furniture. In the side view, two juxtaposed side parts of Section merge into one unit.

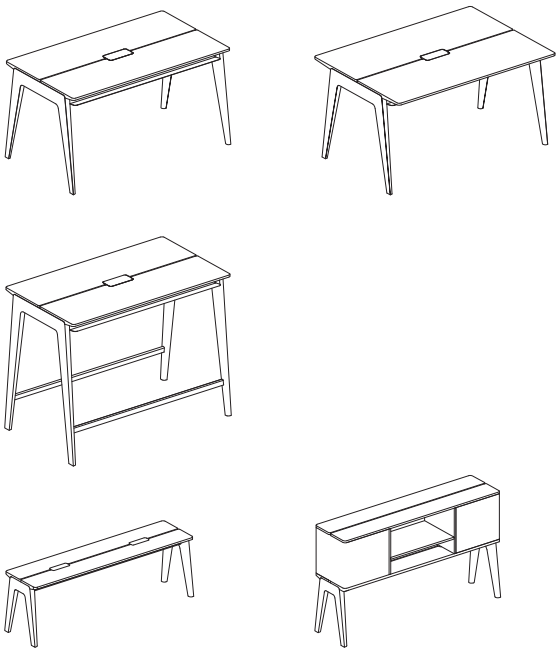

Tisch. 1400 x 800 x 760 mm | **Konferenztisch.** 1400 x 1000 x 760 mm | **Stehtisch.** 1400 x 800 x 1100 mm | **Bank.** 1400 x 350 x 470 mm | **Sideboard.** 1400 x 350 x 855 mm

Table. 1400 x 800 x 760 mm | **Conference table.** 1400 x 1000 x 760 mm | **Standing table.** 1400 x 800 x 1100 mm | **Seating bench.** 1400 x 350 x 470 mm | **Sideboard.** 1400 x 350 x 855 mm

ANSCHLUSS FINDEN

GET CONNECTED

↑ SECTION KONFERENZTISCH IN KOMBINATION MIT SECTION SITZBANK
SECTION CONFERENCE TABLE IN COMBINATION WITH SECTION SEATING BENCH

↓ SECTION STEHTISCH
SECTION STANDING TABLE

Alle Section Tische verfügen über eine integrierte Stromversorgung, eine Kabelwanne und auf Wunsch auch über einen Netzwerkanschluss. Die Frame Kabelbox kann auf den Ausschnitt der Strom- und Datenversorgung platziert werden, um Kabel und Netzteil des Laptops verschwinden zu lassen. In dem Spalt zwischen den beiden Tischplattenhälften lässt sich ein Stromkabel von der Mitte des Tisches bis zur Kante führen.

All Section tables have an integrated power supply, a cable trough and, if desired, a network connection. The Frame cable box can be placed on the power and data supply section to make the laptop cables and power supply disappear. A power cable can be run in the gap between the two tabletop halves from the centre of the table to the edge.

4 Section.

ANGENEHME RÜCKZUGSORTE IN DER OFFENEN BÜROLAND-SCHAFT

HAVENS FOR CONCENTRATION AND PRIVACY IN OPEN OFFICE LANDSCAPES

5 | Cottage.

Mit dem Raumgliederungssystem Cottage stellt Fleischer eine Lösung für die Zonierung von offenen Bürolandschaften vor. Die Produktlinie umfasst vier Module, mit denen sich eine flexible, funktionelle Struktur im Raum kreieren lässt. Der Grundgedanke der Neuentwicklung liegt darin, Funktionales und Technisches mit Ästhetischem und Behaglichem zu kombinieren und in der offenen Bürowelt Orte der Ruhe und Privatsphäre zu schaffen.

Fleischer presents a zoning solution for open office landscapes with the Cottage partitioning system. The product line comprises four modules that allow a flexible, functional structure to be created in the room. The basic idea of this new development is to combine the functional and the technical with the aesthetic and the comfortable, creating places of peace and privacy in the open office world.

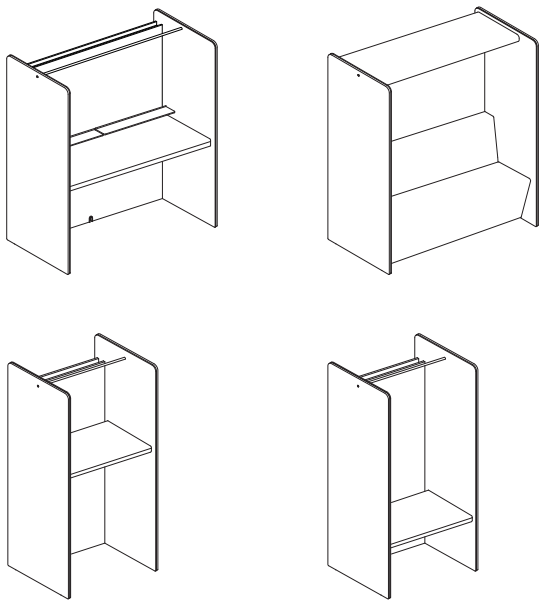

Desk-Modul und Meeting-Modul. 1468 x 800 x 1600 mm |
Stand-Modul und Garderoben-Modul. 900 x 800 x 1800 mm

Desk module and Meeting module. 1468 x 800 x 1600 mm |
Standing-desk module and Cloakroom module. 900 x 800 x 1800 mm

→ NEOTEX SORGT FÜR ERHÖHTE SPRACHVERSTÄNDLICHKEIT UND VERMINDERTE NACHHALLZEITEN
NEOTEX PROVIDES GREATER SPEECH INTELLIGIBILITY AND REDUCED REVERBERATION TIME

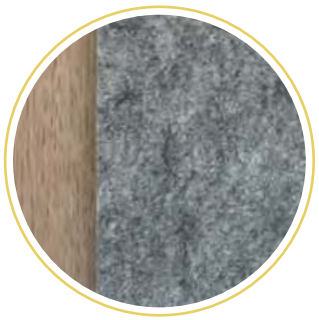

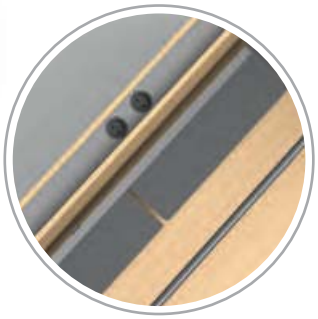

← INTEGRIERTE ELEKTRIFIZIERUNG IN DER RÜCKWAND
INTEGRATED ELECTRIFICATION IN THE REAR PANEL

5 | Cottage.

← DESK-MODUL
MIT KLAPPBARER
ARBEITSFLÄCHE UND
ROLLBARER WAND
DESK MODULE
WITH FOLDABLE
TABLETOP AND
MOVABLE WALL

The Meeting module, which includes a sofa, can be placed freely in the room as a solitary element or as a seating group. A canopy roof can be placed on top of the furniture to provide additional privacy.

MEETING-MODUL
MEETING MODULE

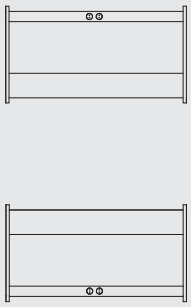

GEGENÜBER
FACE-TO-FACE

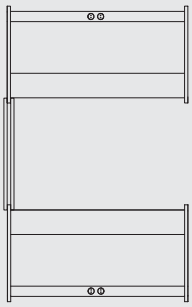

MITTELWAND
CONNECTING PANEL

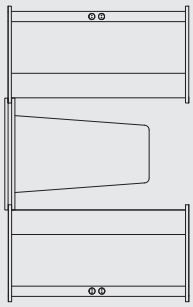

MITTELWAND MIT BESPRECHUNGS-TISCH
CONNECTING PANEL WITH MEETING TABLE

→ MITTELWAND OPTIONAL
MIT BESPRECHUNGSTISCH
CONNECTING PANEL WITH MEETING TABLE, OPTIONAL

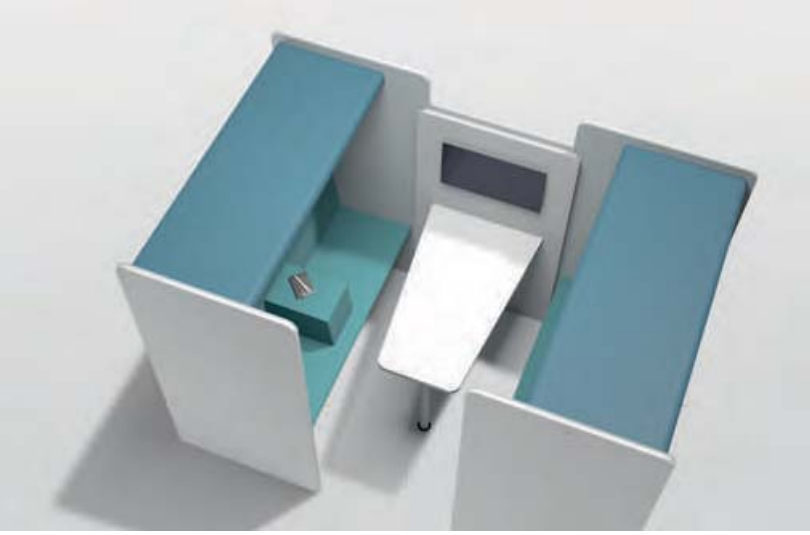

5 Cottage.

Das mit einem Sofa ausgestattete Meeting-Modul kann als Solitär oder auch als Sitzgruppe frei im Raum platziert werden. Ein auflegbarer Baldachin sorgt für zusätzliche Privatsphäre.

← SOFA AUF WUNSCH MIT FREI POSITIONIERBARER ARMAUFLAGE
SOFA WITH FREELY POSITIONABLE ARMREST UPON REQUEST

← BLUMENKASTEN FÜR EXTRA STAURAUM
PLANT BOX FOR ADDITIONAL STORAGE

5 Cottage.

NeoTex.

100 % Polyester | recyclebar | schwer entflammbar | Brandverhalten (DIN EN 13501-1): B, s2 und d0 | Emissionsklasse E 1 | unempfindlich gegen Feuchtigkeit | leicht zu reinigen
100 % Polyester | recyclable | flame retardant | fire behaviour (DIN EN 13501-1): B, s2 und d0 | emissions class E 1 | resistant to moisture | easy to clean

Materialmix. Material mix.

Bei der Auswahl der Farben, Oberflächen und Stoffe sind wir Ihnen gerne mit Mustern behilflich.
We will gladly support you selecting colours, textures and fabrics.

Impressum. Imprint.

Herausgeber. Editor.

Fleischer Büromöbelwerk GmbH & Co. KG
Wilhelm-Leithe-Weg 76
44867 Bochum
Fon +49 2327 3019-0
info@fleischer-bueromoebel.de
www.fleischer-bueromoebel.de

Copyright. Copyright.

Alle Rechte sind vorbehalten. Der Nachdruck von Artikeln ist nur mit schriftlicher Genehmigung der Fleischer Büromöbelwerk GmbH & Co. KG und mit genauer Quellenangabe gestattet. Technische Änderungen behalten wir uns vor. Drucktechnisch bedingte Farbabweichungen sind möglich.
All rights reserved. Reproduction only with written approval of Fleischer Büromöbelwerk GmbH & Co. KG and with details of the source. We retain the right to alter our products. The accuracy of the colours shown in the brochure is not guaranteed.

Konzept. Concept.

CULTURE FORM GmbH, Berlin
www.culture-form.com

Umsetzung. Implementation.

CULTURE FORM GmbH, Berlin
www.culture-form.com

Druck. Print.

Druckstudio GmbH, Düsseldorf
www.druckstudiogruppe.com

Fleischer Büromöbelwerk GmbH & Co. KG
Wilhelm-Leithe-Weg 76 | 44867 Bochum
Fon +49 2327 3019-0 | Fax +49 2327 3211-14
info@fleischer-bueromoebel.de | www.fleischer-bueromoebel.de

FLEISCHER

Witteveen Projectinrichting
Ouderkerk a/d Amstel
Tel: 020 - 496 5030
info@witteveen.nl
www.staand-werken.nl
www.project-inrichting.nl