Witteveen Project-Inrichting.nl

WINI MIJN BURO.

Presentatie
WINEA PRO

WINI MIJN BURO.

WINI REFERENTIES
Audi

Europees raamcontract

Individuele oplossing uit de series

- WINEA PRO (Sta/zit)
- WINEA KUBUS
- WINEA FORMAT
- WINEA SINUS

- 5000 Werkplekken

Audi

WINI MIJN BURO.

WINI REFERENTIES
Granini

Individuele oplossingen met kastopzetstuk

- WINEA PRO
- WINEA MATRIX

WINI MIJN BURO.

WINEA PRO

Winea Pro is een innovatief meubelprogramma van WINI.
Een flexibel meubel met geavanceerde technieken.

WINEA PRO voldoet aan de nieuwste EU norm waaraan vanaf heden(05-2011) voldaan moet worden EN527:2011

Evenals de huidige machinerichtlijnen voor de electrische PRO tafel.

Uiteraard is er ook bij WINEA PRO gekozen voor duurzame en kwalitatieve materialen. Het dock is gegoten aluminium, de middenbeam is aluminium en de poten bestaan uit staal. Modulair systeem.

EMAS en blauwe engel (milieu)gecertificeerd.

WINI MIJN BURO.

WINEA PRO

Met PRO kunt u alle vormen van werken realiseren

Nu, maar ook in de toekomst

WINI MIJN BURO.

WINEA PRO

Werkplek enkel

WINI MIJN BURO.

WINEA PRO

Werkplek dubbel (blokopstelling)

WINI MIJN BURO.

WINEA PRO

Werkplek dubbel (blokopstelling)

WINI MIJN BURO.

WINEA PRO

Werkplek Flex

WINI MIJN BURO.

WINEA PRO

Bench werkplek

WINI MIJN BURO.

WINEA PRO

Bench werkplek

WINI MIJN BURO.

WINEA PRO

Vergaderplek

WINI MIJN BURO.

WINEA PRO

Tonvormige vergadertafel + Maxx hoogglans slideboard

WINI MIJN BURO.

WINEA PRO

Directie werkplek

WINI MIJN BURO.

WINEA PRO

Advies werkplek

WINI MIJN BURO.

WINEA PRO

Awards

Met WINEA PRO heeft WINI de **REDDOT** design award 2010, de Office products award Benelux 2010 en de AIT Innovationspreise Architektur & Office XXL award gewonnen!
WINEA PRO is onderscheidend door het uitdagende en innovatieve design.

WINEA PRO is ontwikkeld in samenwerking met 14 architecten.

‘Dit product kenmerkt zich door een vooruitstrevende vormgeving en innovatieve uitstraling in de breedste zin van het woord. Daarnaast moet het ook kwalitatief kunnen opboksen tegen de moeilijke wereldwijde concurrentie’, aldus designexpert professor Peter Zec, organisator REDDOT design award.

CERTIFIED OFFice institute OFFILABEL.ORG

BENELUX OFFICE PRODUCTS AWARD WINNER K&E KBM OFFI 2010

reddot design award winner 2010

ARCHITEKTUR + OFFICE

WINI MIJN BURO.

WINEA PRO

De basis

Met 1 universele bladdrager het ‘dock’ maakt het alle pootvarianten mogelijk.

Achteraf te veranderen.

Pootstel in:

- 4-poot
- C-poot
- T-poot

Dock

WINI MIJN BURO.

WINEA PRO

De basis

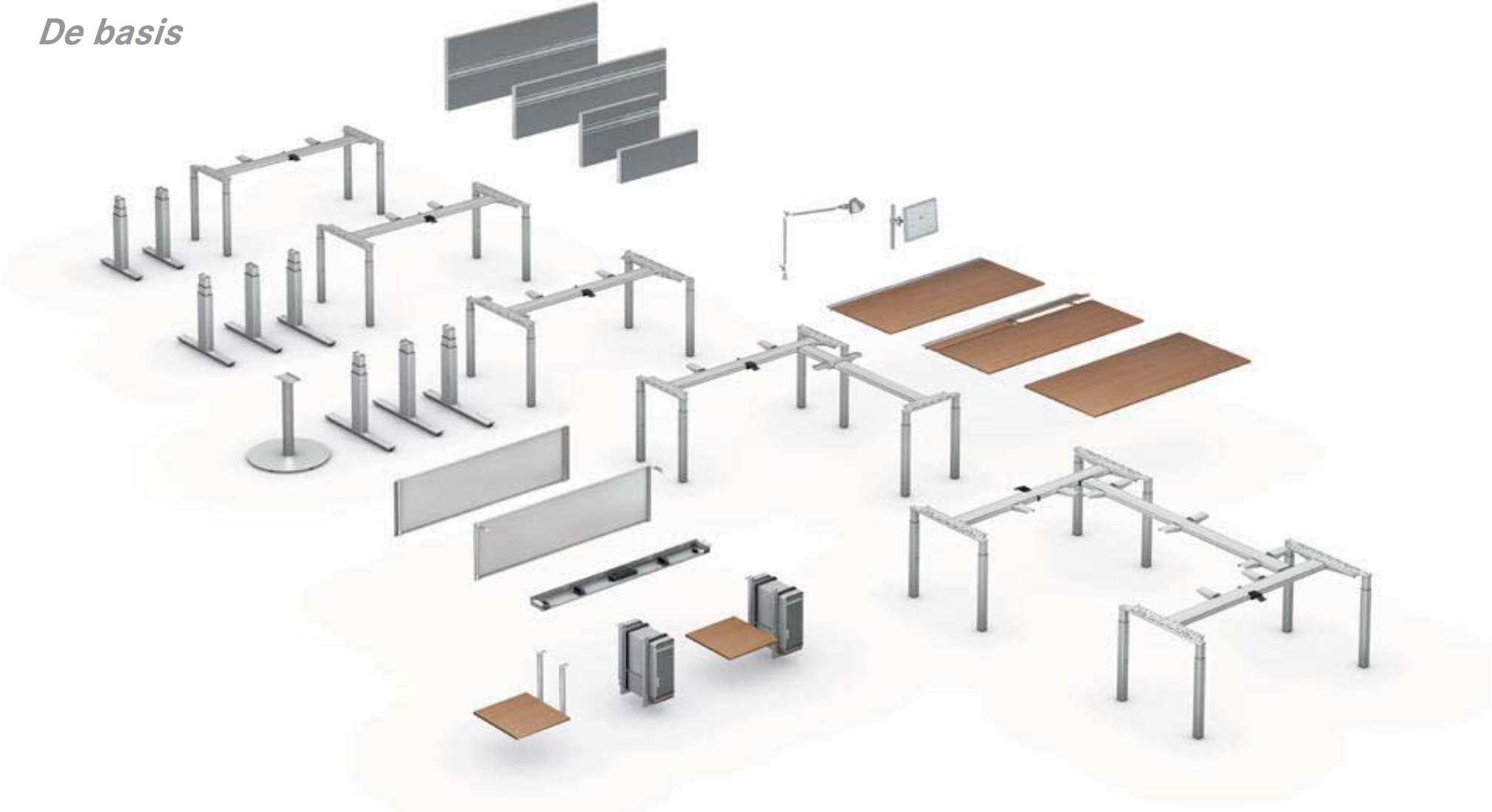

WINI MIJN BURO.

WINEA PRO

De wang

WINI MIJN BURO.

WINEA PRO

De wang

WINI MIJN BURO.

WINEA PRO

DUO Hwp

WINI MIJN BURO.

WINEA PRO

DUO Hwp

Met SINUS akoestiekwandje
die hierbij op vaste hoogte blijft staan,
op welke hoogte de tafels ook worden
gezet.

WINI MIJN BURO.

WINEA PRO

Pootstel

4-poot

T-poot

C-poot

WINI MIJN BURO.

WINEA PRO

Pootstel

Pootstel in de kleur:

- wit
- zwart
- aluminium

WINI MIJN BURO.

WINEA PRO

Pootstel

Door de strakke vormgeving vormt een blokopstelling optisch 1 geheel. De poten lopen in 1 lijn door.

WINI MIJN BURO.

WINEA PRO

Pootstel

Vaste hoogte en in-/verstelbaarheid d.m.v.:

• Vaste hoogte

• Torx

• Drukknop

• Hendel

• Electrische motor

WINI MIJN BURO.

WINEA PRO

Pootstel

Met knop

- T-/ C- ,4-poot, Duo H, Wang
- Hoogte 65-85 cm.
- Stil, snel en stabiel
- Eenvoudig te bedienen door gepatenteerd systeem geïntegreerd in de poot
- Positie knop zelf te bepalen en te veranderen

WINI MIJN BURO.

WINEA PRO

Pootstel

Met torx

- T-/ C- ,4-poot, Duo H, Wang
- Hoogte 65-85 cm.
- Voor vaste werkplekken
- Te bedienen door middel van torxschroevendraaier

WINI MIJN BURO.

WINEA PRO

Pootstel

Met hydrolische hendel

- T-/C-, 4-poot, Duo H, Wang
- Hoogte 65-85 cm
- Eenvoudig te bedienen
- Geluidloos
- Traploos
- Stabiel en snel
- Geen stroomverbruik, geen snoer
- Geen onderhoud doordat het een gesloten systeem is
- Ideaal voor flexplekken

WINI MIJN BURO.

WINEA PRO

Pootstel

Met motor

- T-/C-poot / Duo H/ wang
- Hoogte **65-125 cm**. (of naar wens te programeren)
- Stil, snel, soepel en stabiel
- Linak motor in elke poot verwerkt
- Design display (in 3 uitvoeringen o.a. met memory)
- Hoekopstelling kan ook traploos elektrisch in zijn geheel in hoogte versteld worden.
- Voldoet aan de huidige machinerichtlijnen!

De electromotorische sta-zit-tafel is WINI PRO standaard voorzien van een display bediening, memory-functie en een anti-collisie-beveiliging met Piezo-techniek. De zeer stille motor (< 35 dB) ontwikkelt een stuw snelheid van 40 mm/sec. en overtuigt door minimale verbruikwaarden in de stand-by-modus (0,1 Watt).

WINI MIJN BURO.

WINEA PRO

Pootstel

Met motor

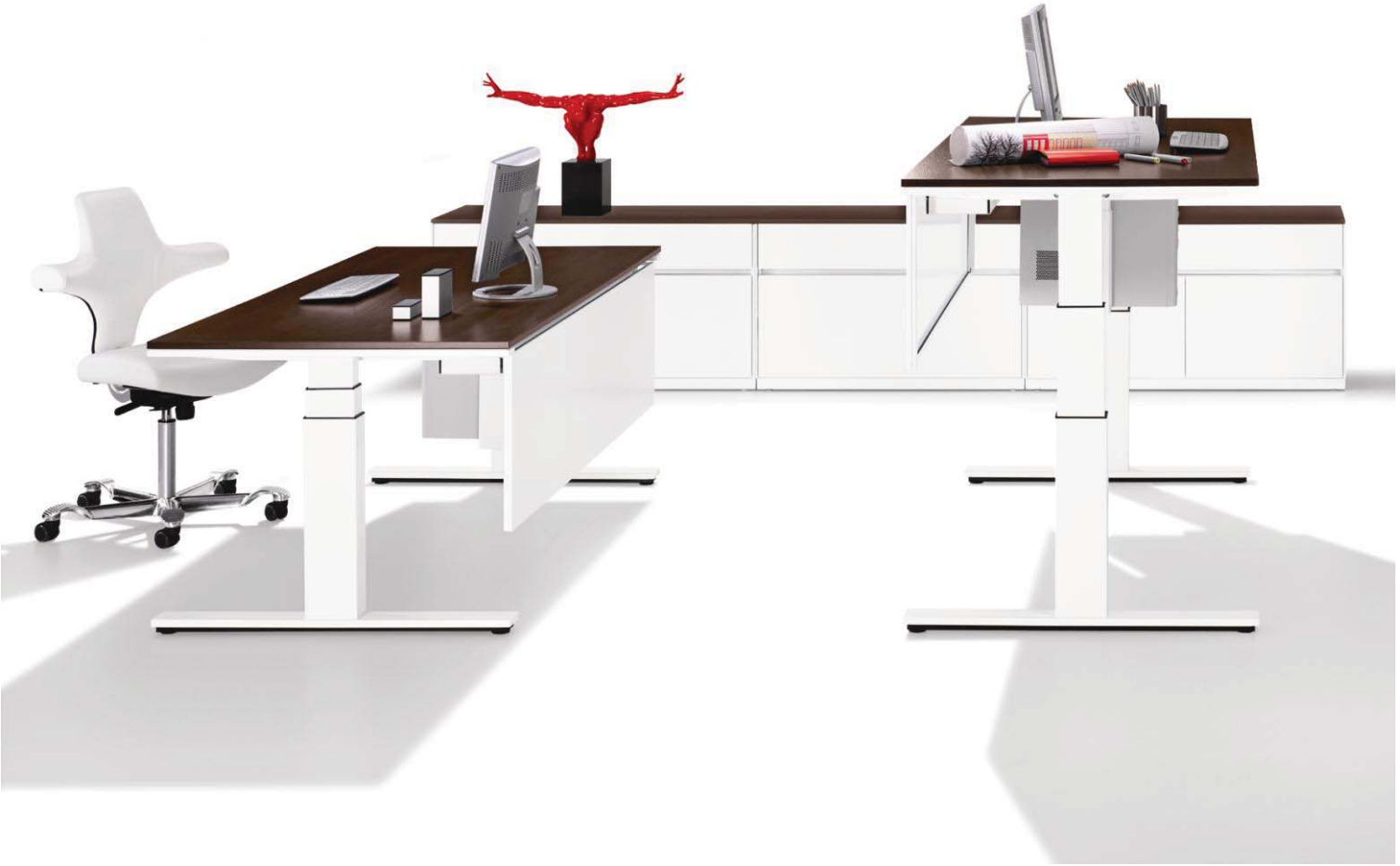

WINI MIJN BURO.

WINEA PRO

Pootstel

Ook verchroomd

in hoogte

In- en verstelbaarheid

WINI MIJN BURO.

WINEA PRO

Blokopstelling
met individuele hoogte in- en/of verstellingen

WINI MIJN BURO.

WINEA PRO

Blokopstelling
met individuele hoogte in- en/of verstellingen

WINI MIJN BURO.

WINEA PRO

Aanbouw

Aanbouwtafels zijn zeer stabiel en hebben een minimum aan poten nodig.

Dit is realiseerbaar door de middenbeam van de aanbouwtafel die aan de middenbeam van de hoofdtafel gehangen wordt.

De aanbouwtafel kan zowel links als rechts geplaatst worden en achteraf aangepast worden.

WINI MIJN BURO.

WINEA PRO

Verbindingen

Om docks in de lengte en breedte met elkaar te verbinden en het aantal poten te minimaliseren.

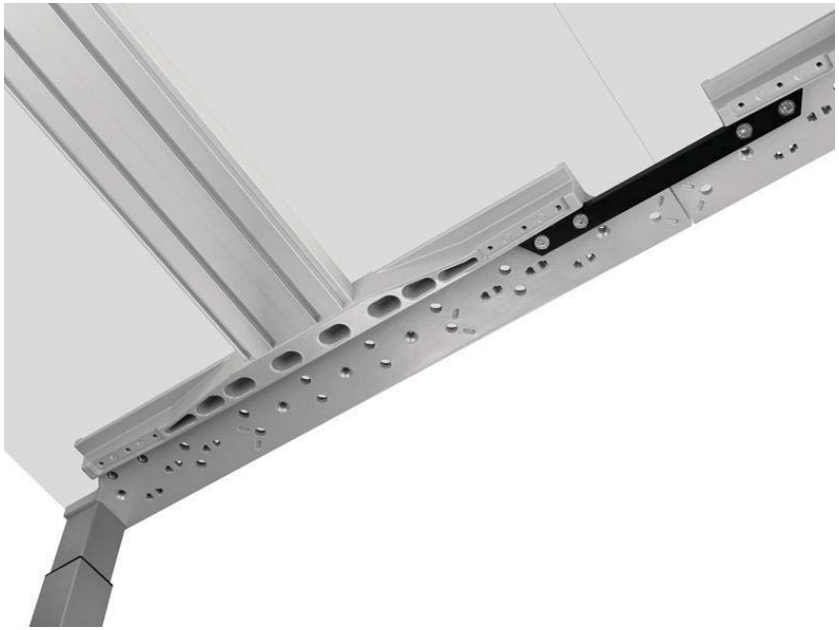

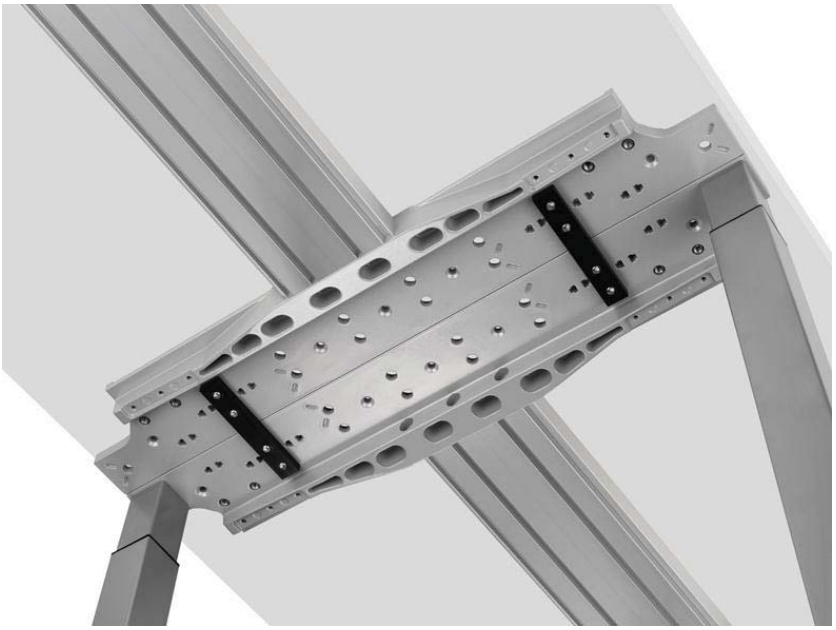

WINI MIJN BURO.

WINEA PRO

Blad

Blad bevat standaard: middenbeam, bladsteunen en dock(s).

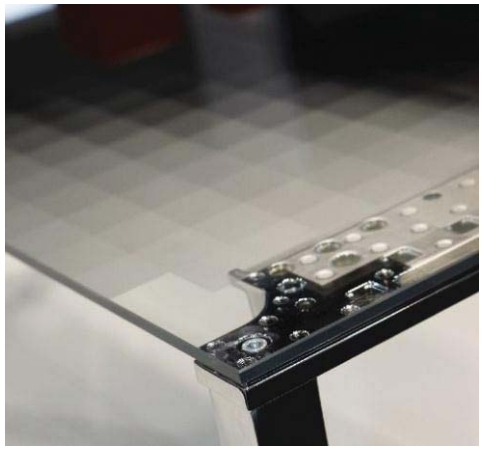

Blad is 19 mm en is in verschillende kleuren (decor en fineer) te verkrijgen.

Bladen voldoen aan de DIN 68765, emissieklasse E1

- links: blad met bladsteunen

WINI MIJN BURO.

WINEA PRO

Blad

Met functierail

Hierop kan een akoestiekwand, monitorarm en/of verlichting gemonteerd worden.

WINI MIJN BURO.

WINEA PRO

Blad

In combinatie met het verschuifbaar blad zijn er klemmen onder het blad bevestigd. Deze klemmen verbinden het blad met het dock. Het kan gemakkelijk los geklikt worden om zo het blad van het onderstel te scheiden.

Geen gereedschap

Geen groter wordende schroefgaten

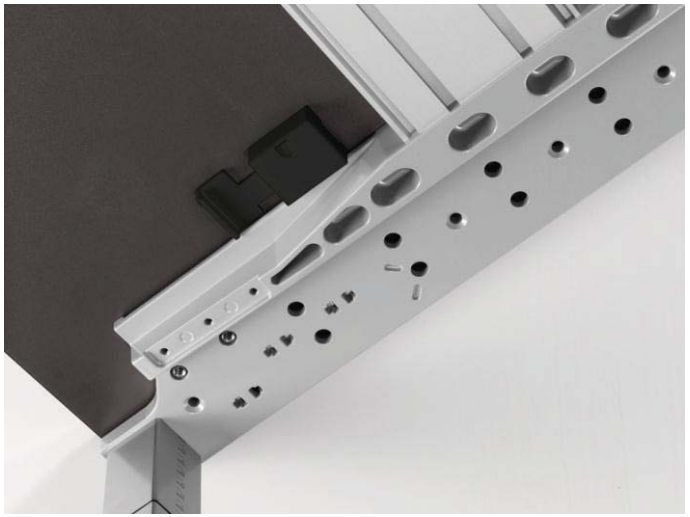

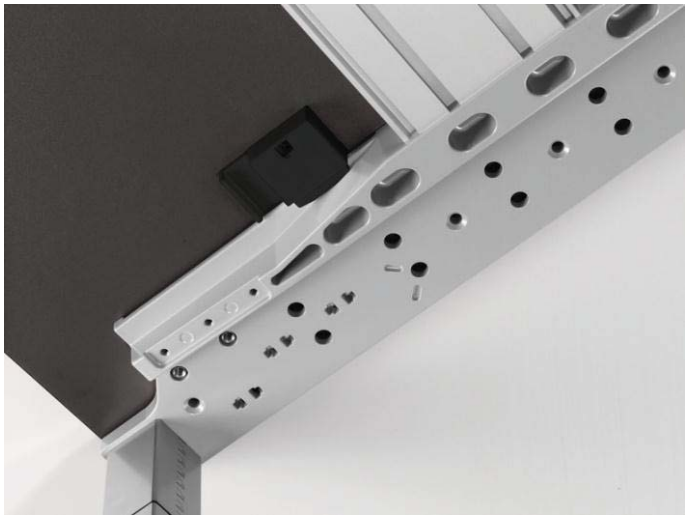

WINI MIJN BURO.

WINEA PRO

Kabelmanagement

Verschuifbaar blad met nylon lagers, waardoor het blad soepel, snel en zeer eenvoudig naar voren gehaald kan worden.

Deze heeft een extra veiligheidsvergrendeling.

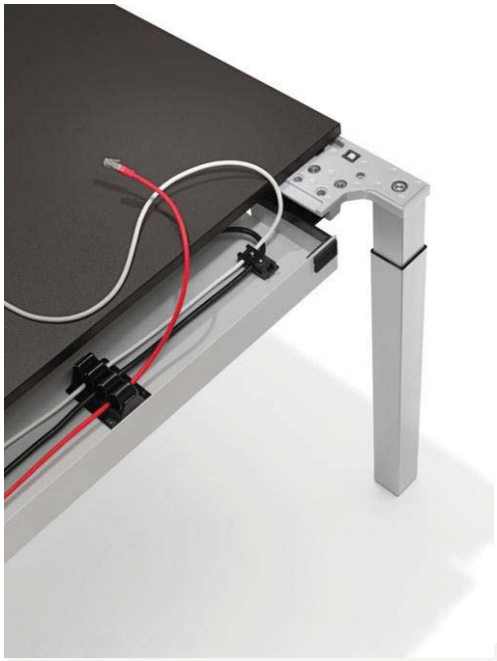

WINI MIJN BURO.

WINEA PRO

Kabelmanagement

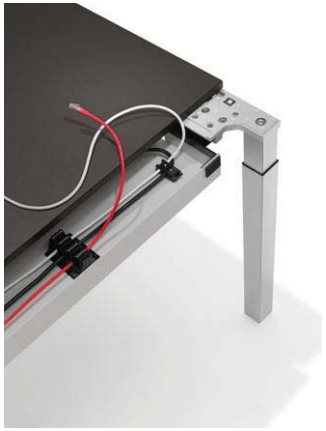

Kabelkanaal bereikbaar, zonder gereedschap, door middel van hendel.

Horizontaal kabelkanaal aan beide zijden neerklapbaar en/of bereikbaar via verschuifbaar blad.

Incl. trekontlasting

WINI MIJN BURO.

WINEA PRO

Kabelmanagement

Verticaal kabelkabelmangement d.m.v. kabelslurf (flexibel) en/of kabelkabel (langs poot/wang)

WINI MIJN BURO.

WINEA PRO

Electrificering

1

2

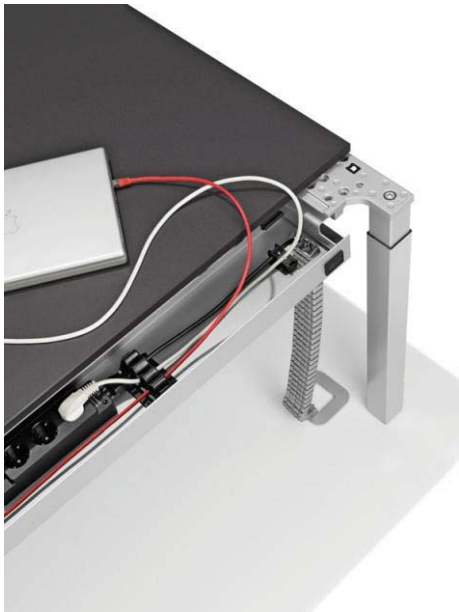

3

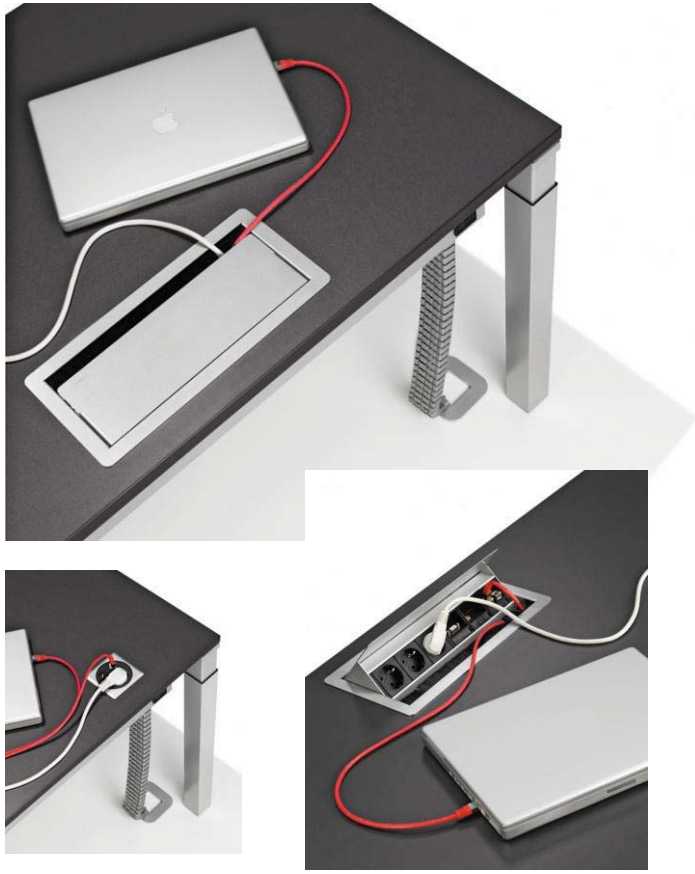

1. Kabelklep in blad + horizontaal kabelkanaal + kabelslurf
2. Stekkerdoos in horizontaal kabelkanaal + kabelslurf
3. Inbouw netbox in tafelblad – bijv. Axial

WINI MIJN BURO.

WINEA PRO

CPU-houder en/of printerplateau

VRAGEN

Bedankt voor uw aandacht!

Heeft u nog vragen?

Neemt u dan vrijblijvend contact op met
één van onze medewerkers via:

WINI kantoordesign
Gompenstraat 25
5145 RM Waalwijk

E: info@wini.nl
T: 0031(0)416-650109

www.wini.nl

Witteveen Projectinrichting
Ouderkerk a/d Amstel
Tel: 020 - 496 5030
Fax: 020 - 496 3052
info@witteveen.nl
www.project-inrichting.nl