Technik-Integration

Mehr als nur Kabelkanäle…

Uwe Dettmer
Key Account Management

3/2023

Witteveen
Project-Inrichting.nl

Bedienelemente

INMA ©

WINI MOTION

Tischbedienung, neu gedacht.

Eleganter lässt sich ein innovatives Bedienelement wohl kaum integrieren.

Nicht mehr als ein sanft leuchtender Streifen in der Plattenkante.

Exklusiv verfügbar für die WINI Tischsysteme

- WINEA PRO
- WINEA ECO
- WINEA FLOW

Varianten

Plattenstärke

WINI MOTION ist kombinierbar mit der jeweils gewählten Plattenstärke

Rund oder gerade

Egal ob gerundet oder gerade, links oder rechts, nah beim Nutzer oder möglichst weit weg – Sie wählen Ihre Variante oder Einbauposition.

© WINI

Kommunikation

Üblicherweise sehen Sie ein sanftes **weißes** Licht an der Plattenkante.
Gelb zur Bestätigung und Grün sind nur beim Verstellen der Arbeitshöhe kurz sichtbar.

Rot und Blau sehen Sie lediglich bei Störungen. Also vielleicht nie.

Standby.

Bestätigung.

© WINI

Verstellung läuft.

Achtung: Kollision!

Referenzierung, bitte.

WINEA FLOW MEET

Mobiler Begleiter für Meetings

Der neue Klapptisch Steh/Sitz auf Rollen

Optionen:

- Beschreibbare Fläche
- Akku (Lithium-Ionen) für mobilen Betrieb
- Stifteband
- Schnellverstellung HV+

WINI MEIN BÜRO.

WINEA FLOW

Nutzerfreundlichkeit – weiter gedacht

WINI MEIN BÜRO.

Intuitive Bedienung:

Drücken auf die Tischecke: Abwärts

Ziehen an der Tischecke: Aufwärts

Arbeitshöhe Steh/Sitz: 65 – 125 cm

Mit der optional wählbaren Schnellverstellung erreicht der Tisch die gewählte Arbeitshöhe doppelt so schnell.

WINEA STARTUP 2.0

Neues Bedienelement

Auf/Ab-Schalter mit Leuchtfunktion

- Schnellere Reaktionszeit beim Verfahren der Tischhöhe.
- Reduziertes Design
- Bei Funktion blau leuchtender Taster
- Position: wahlweise links oder rechts, vorstehend oder eingerückt montiert.

WINEA STARTUP 2.0

WINI MEIN BÜRO.

Das Bedienelement der Zukunft

- Auf/Ab-Schalter mit Display
- Auf/Ab-Schalter mit Display und Memoryfunktion
- Position: wahlweise links oder rechts, vorstehend oder eingerückt montiert.

Kabelführung

INWA ©

Kabelkanal aus PET-Vlies

Neue Kabelkanal-Alternative für WINEA STARTUP 2.0

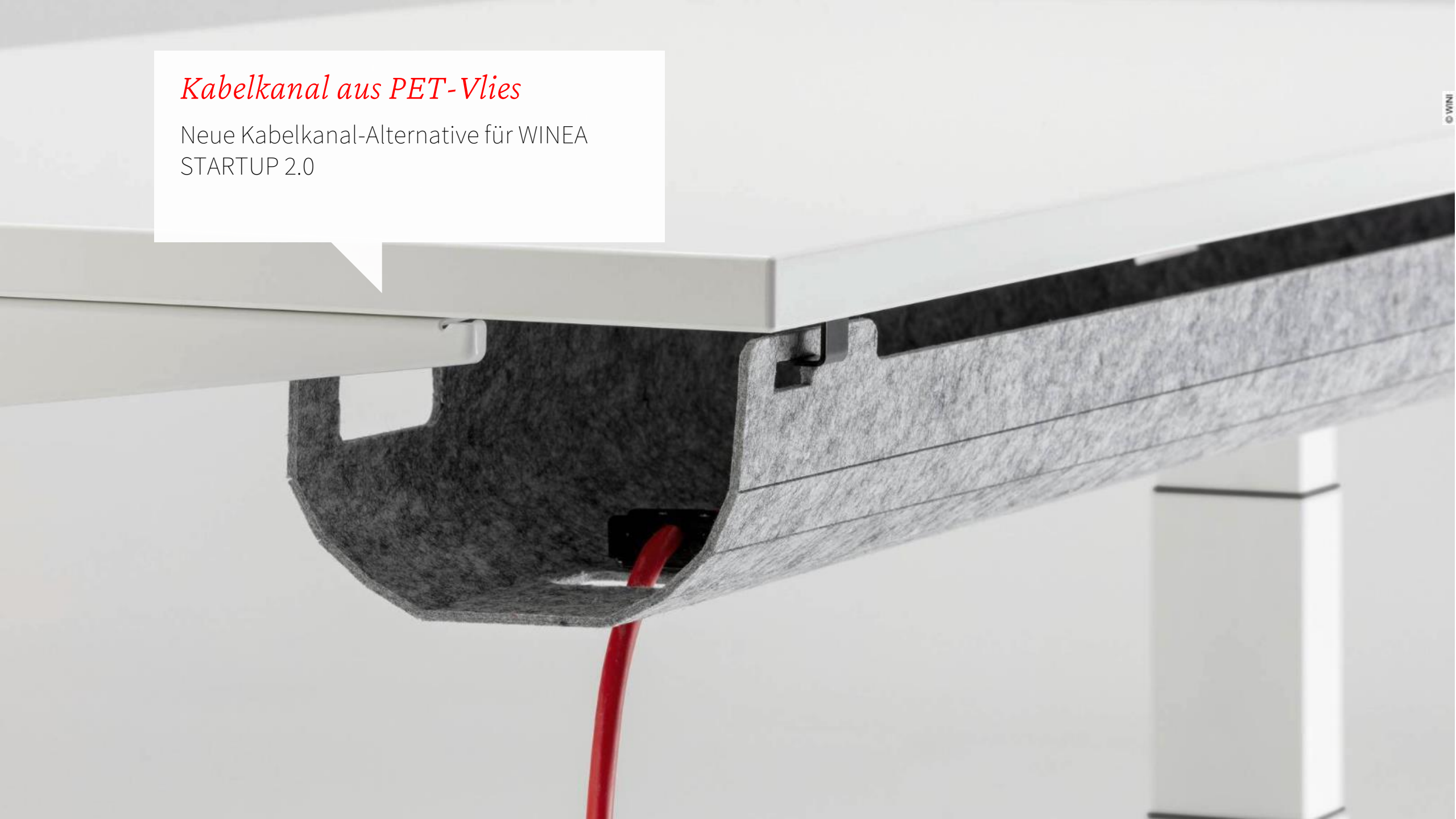

© WINI

Kabelwanne unter Kabelklappe

Customizing für einen Projektkunden.
Realisiert nach den Wünschen des Kunden.

Kabelwanne DUO

Bei Bedarf auch abschließbar.

WINEA FLOW Wange

Technikintegration

Die Wange ist elektrifizierbar und nimmt bei Bedarf

Mehrfachsteckdosen auf.

Kabelführung direkt vom Lift-Kabelkanal in die Wange möglich.

Customizing

WINEA PRO-Tischanlage
Steh-/Sitzlösung

- 2 Nutzer mit 14 Monitoren
- individuelles Trägersystem für die Displays
- Sonderkabelkanal

Kabelführung im Customizing

Individuelle Lösungen für besondere Anforderungen

Sonderkabelkanäle für eine WINEA PRO-Tischanlage mit 12-14 Monitoren

Objekt: KRONOSPAN

Technik an der Funktionsschiene

Einfache Anbindung für Standards
und Customizing.

© WINA

Bildschirmtragarme

Adapter von WINI für CBS-Tragarme vorhanden, für andere Tragarme machbar. Abbildung: Kabelführung durch Bürste.

© WINI

Leuchten an Funktionsschiene

Hier mit WINI Adapter für Artemide.

Customizing

Projekt Faurecia

Integration einer Leuchte nach Kundenwunsch

- WINEA PRO Bench mit einer mittigen Funktionsschiene.
- Montage der Leuchte (Tobias Grau) auf Funktionsschiene mit Adapter.

DESK 2 an WINI Funktionsschiene angepasst.

Von Bachmann für WINI.

© WINI

Hinterkantenausschnitt

Die clevere Alternative zum
Kabeldurchlass für Blockstellung

© WIMA

Hinterkantenausschnitt

Die beste Art der Führung von Kabeln auf den Tisch.

© VINI

Vorteile:

WINI MEIN BÜRO.

- Schlichte Schattenfugen-Optik.
- Nutzbarkeit fast der gesamten Tischbreite für die Kabelführung.
- Immer auf kürzestem Weg zum Gerät.
- Variabel definierbar in Breite und Tiefe.
- Reduzierung des Material-einsatzes und Verzicht auf Kunststoffeinbauten.

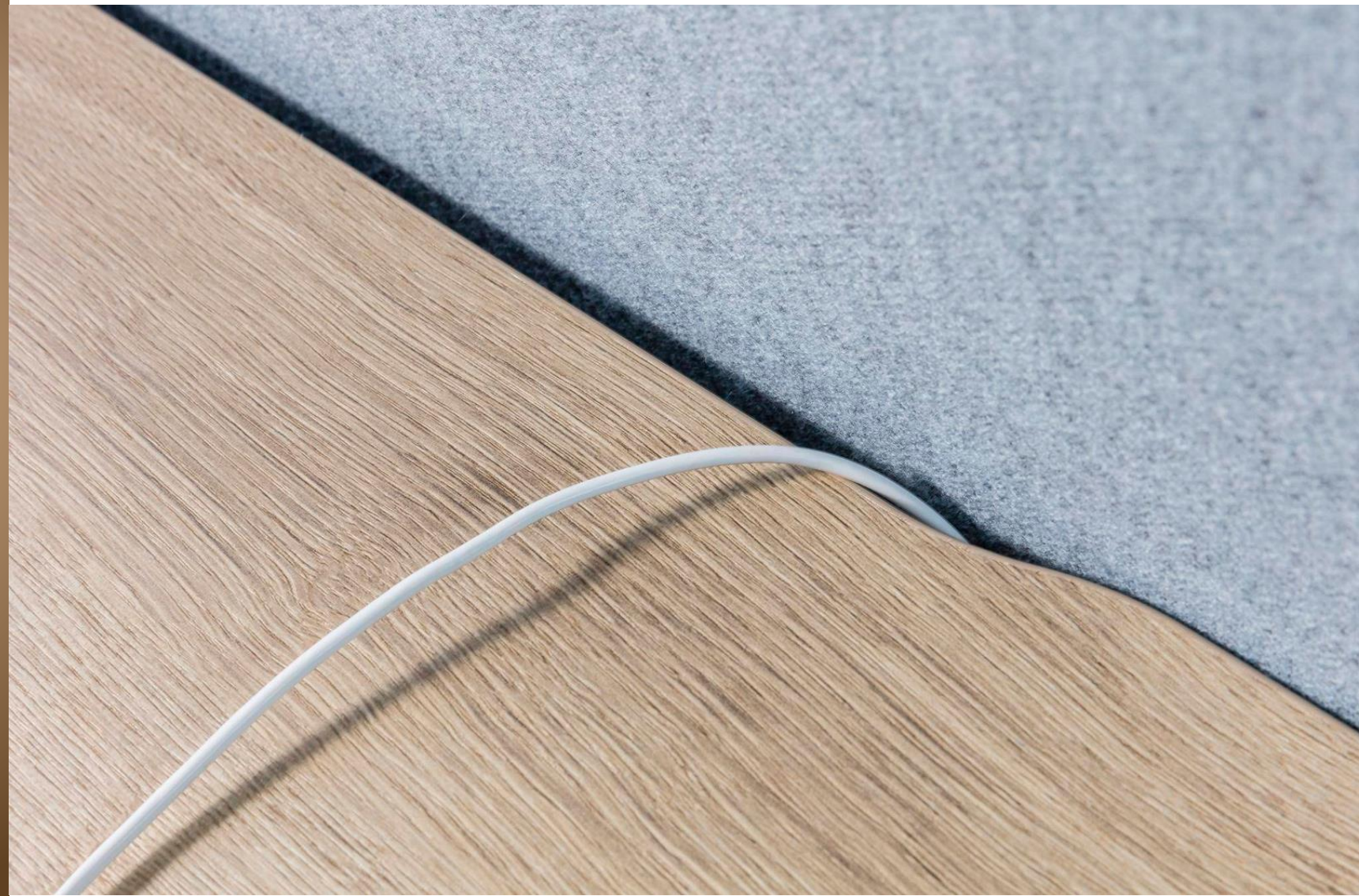

Hinterkantenausschnitt

Auch wählbar für TWISTER.

WINI Tischsysteme
Kabeldurchführungen

WINI MEIN BÜRO.

- Hinterkantenausschnitt: Kabeldurchlass über fast die gesamte Tischbreite

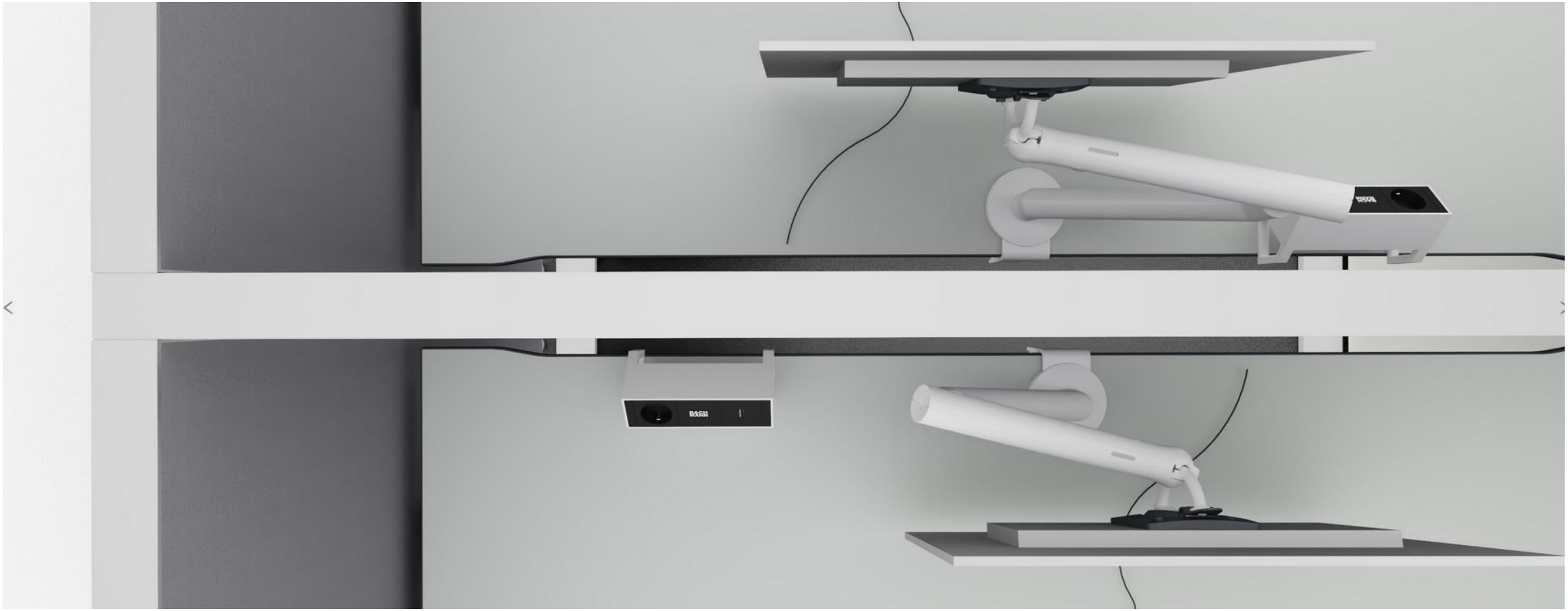

Geräte unterbringen

Serienlösungen oder Customizing.

© VIMA

WINI Thin Client-Halter
Mit Plattenverschraubung.
Individuell anpassbar.
WINI
DELL

Notebookhalter

Individuell für MAN

Tragarme für Displays

Bildschirmtragarm FLO

WINI MEIN BÜRO.

- Variante Single, schwarz
- Mit Tischklemme

- Monitor werkzeugfrei abnehmbar
- Saubere Kabelführung

Bildschirmtragarm FLO DUAL

- Variante für zwei Monitore auf einem Sockel
- Mit Tischklemme

- Monitor werkzeugfrei abnehmbar
- Saubere Kabelführung

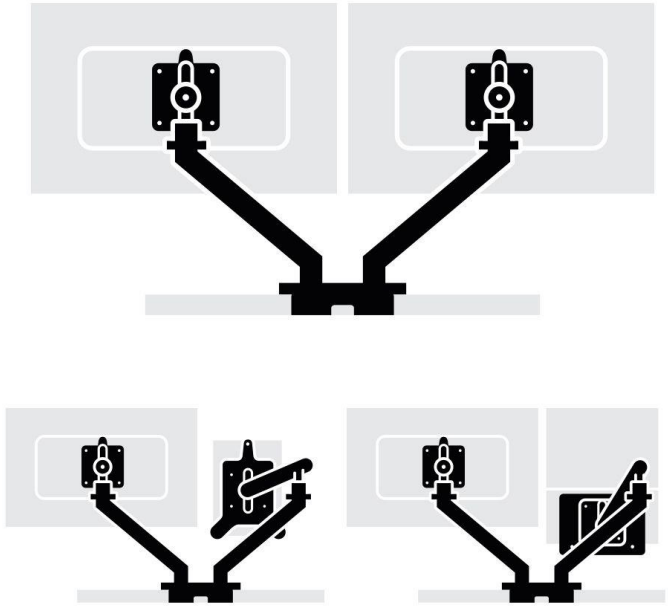

Bildschirmtragarm FLO DUAL-BAR

WINI MEIN BÜRO.

- Variante für zwei kleinere Bildschirme an einem Tragarm

reddot design award

Bildschirmtragarm FLO DUAL

WINI MEIN BÜRO.

- Variante für die parallel Nutzung eines Notebook-Bildschirms

Bildschirmtragarm FLO mit Tablet-Halterung

WINI MEIN BÜRO.

- Variante für die Kombination des Monitors mit Tablets und Notebooks
- Lieferbar in Schwarz, Weiß und Silber

reddot design award

Mobile Medien aufladen

Mit Stecker, USB-A/C oder Induktion

Frage: Welchen Ladestrom benötigt ein zeitgemäßes Handy?

Gibt es Vorgaben für induktives Laden?

INMA ©

Anforderungen beispielsweise

WINI MEIN BÜRO.

Die Schnellladefunktion eines iPhone 12/13/14 erfordert bei Kabelladung mindestens

20W

Das Laden per Induktion erfordert zertifizierte Ladepads mit mindestens

15W

Gute Lösung

WINI MEIN BÜRO.

Circle80 Netbox mit USB-A/USB.C-Charger.
Mit externem Netzteil bis

60W

Mit Drehdeckel DisQ mit Induktion

15W

Geeignet für Apple iPhone, Apple iPad, Samsung Galaxy Tablet u. v. a

Gute Lösung alternativ

WINI MEIN BÜRO.

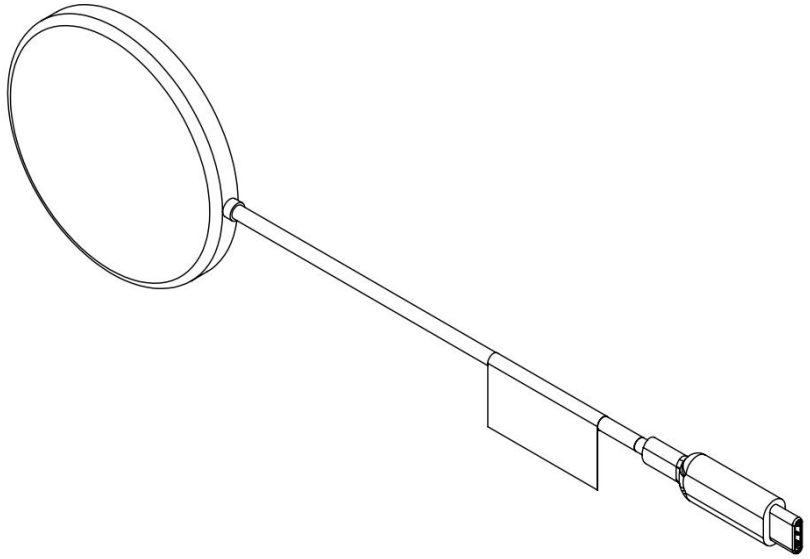

EVOline DisQ, magnetisches Ladepad

15W

Geeignet für Apple iPhone, Apple iPad, Samsung Galaxy Tablet u. v. a

Billig-Ladepads mit 5W oder 10W sind nicht zukunftsfähig und laden moderne Handys nicht!

Auch wenn sie vielleicht hübsch aussehen…

INMA ©

WINI Tischsysteme

Einbauten/Netboxen

WINI MEIN BÜRO.

- EVOline Circle80
- Lieferbar in Weiß, Silber und Schwarz

- Moderne und preislich attraktive Lösung

GERMAN DESIGN AWARD SPECIAL 2021

Kraftwerk to go...

Mobilität für bis zu 220V

Wenn der kleine Charger nicht reicht…

MOV:E by Bachmann

Tragbarer Energiespeicher
für Geräte mit bis zu 220V Bedarf.

- Monitore
- Tische
- Drucker

und mehr.

Powerbank der anderen Dimension

QIKPAC CARRY by OE

Tragbarer 240-Wh-Lithium-Ionen-Akkupack für den Einsatz im Büro.

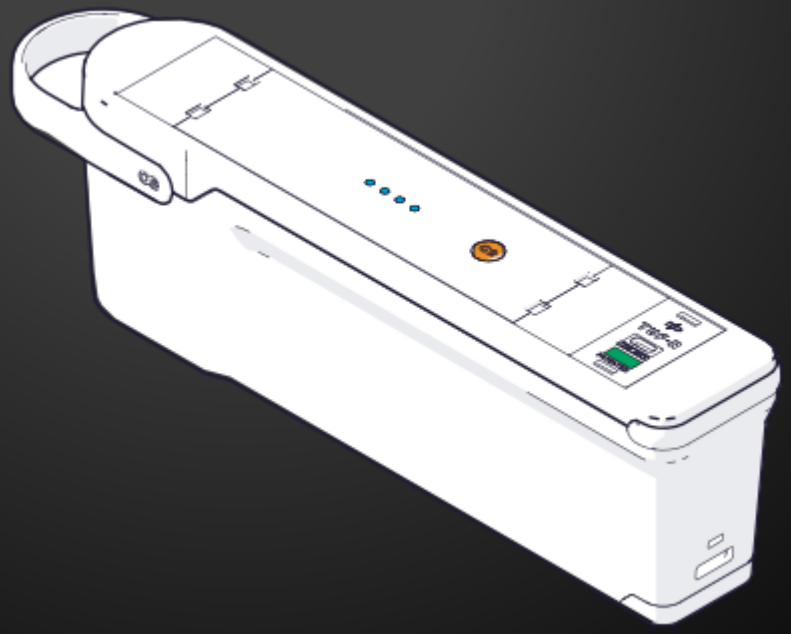

Mögliche Technik-Integration für WINEA TEAMS

Mobiler Akku

Tischeinbauten

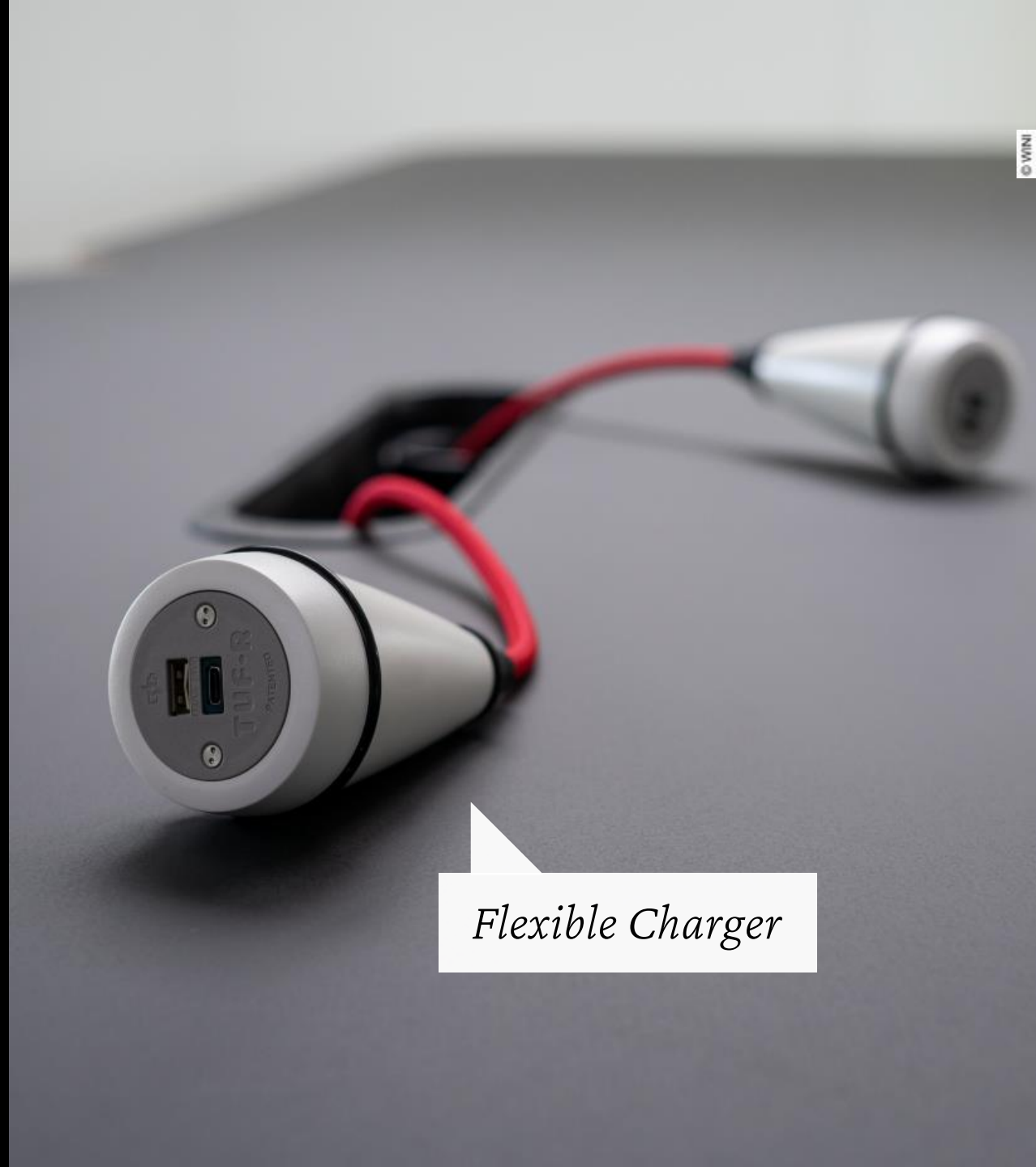

Flexible Charger

© WINI

Schließung mit RFID, wo es eigentlich nicht geht…

WINI macht es dann doch. ;o)

© WINI

WINEA MAXX

IB.SH-Schrank

- Optische Schwebetür mit unsichtbarer RFID-Schließung.

WINEA MAXX

RFID-Schließung für Querrollladen

- Positionierung hinter Griffleiste nicht möglich, da diese aus Aluminium ist und das Signal abschirmt.

Homeoffice

Platzsparend und sicher zuhause

WINI MEIN BÜRO.

EVOline Plug
Platzsparende Kabelführung auf kleinem Raum.

WINEA SLIM CONTAINER

Idealer Stauraum für das Homeoffice

- Lademöglichkeit für Handy (QI-Charger) integrierbar
- Leuchte integrierbar
- Kabelorganisation hinter der Rückwand

Adaptionsmöglich-
keiten für Leuchten,
Netboxen usw.

Technikintegration -
sauberes Kabel-
management

Elektrifizierung für Soft Seating

„Steckdose“ neu definiert.

JOIN von A&H Meyer zum Einstecken in die Ritzen von Polsterelementen.

Activity Indicator

Ein cooles Zubehör…

© WMA

Activity Indicator

Novus

Optische Statusanzeige zur Verwendung mit E-Mail- und Meeting-Software, wie **MS Outlook, MS Teams, Zoom, skype...**

Activity Indicator

Novus

WINI MEIN BÜRO.

Leuchtet abhängig von der jeweiligen Tätigkeit.

Wer ist ansprechbar, wer gerade nicht?

WINI Buchungssystem

Was gibt es Neues von GoBright?

WINI MEIN BÜRO.

- Buchen in MS TEAMS
- Parkplatzbuchung
- „Find my colleague“
- Bedienpaneel „Interact“

Live im Forum bei Jan-Maurice ter Beek…

© WINI

Witteveen Project-Inrichting.nl

WINI MEIN BÜRO.

Witteveen Projectinrichting
Ouderkerk a/d Amstel
Tel: 020 - 496 5030
info@witteveen.nl
www.staand-werken.nl
www.project-inrichting.nl

GERMAN DESIGN AWARD

reddot design award

GERMAN INNOVATION AWARD '19 WINNER

PLUS X AWARD

TÜVRheinland ZERTIFIZIERT level 3 www.tuv.com ID 0000080598

MADE IN GERMANY

© 2023 WINI MEIN BÜRO
Der Inhalt dieser Präsentation unterliegt dem Urheberrecht von WINI Büromöbel und dient ausschließlich der Verwendung durch zertifizierte Fachhandelspartner bei Kundenpräsentationen. Die weitergehende Nutzung und/oder Weitergabe an Dritte, sowie die sonstige Veröffentlichung, Vervielfältigung oder Verbreitung ist ohne ausdrückliche Zustimmung von WINI Büromöbel nicht zulässig.